記号	年月日	訂正内容	担当	承認

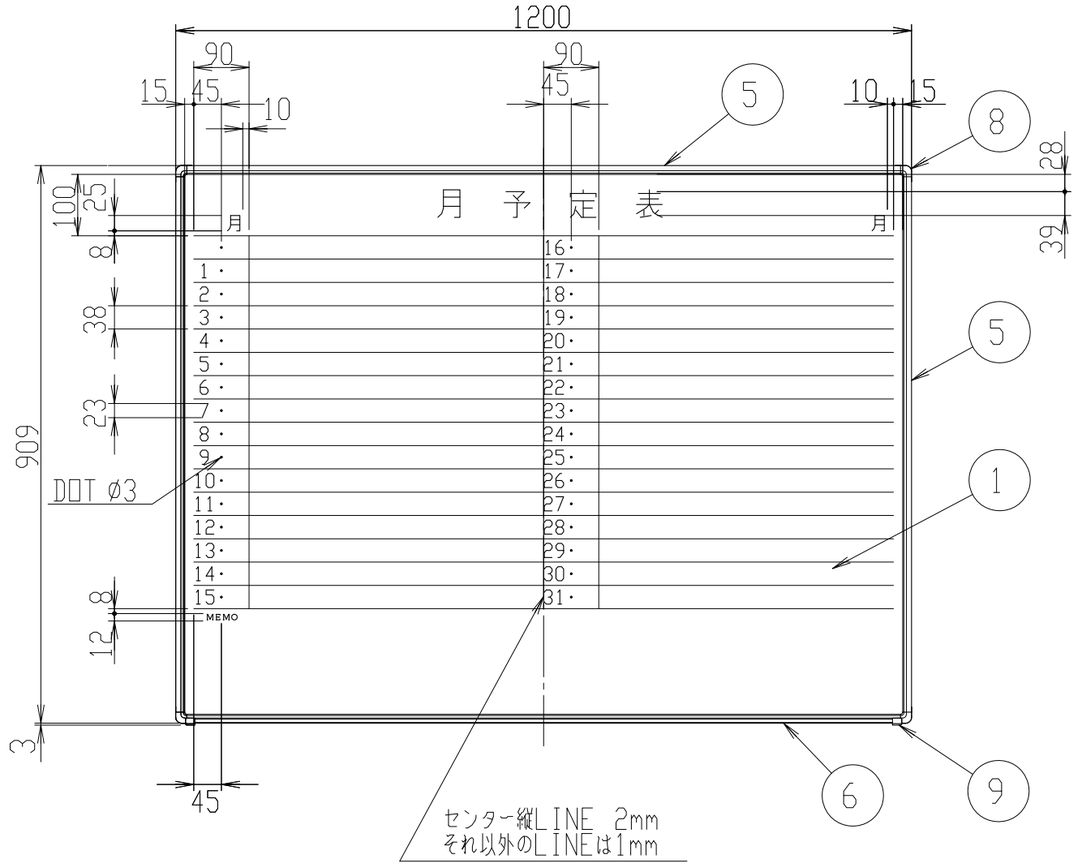

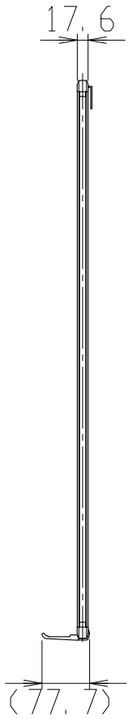

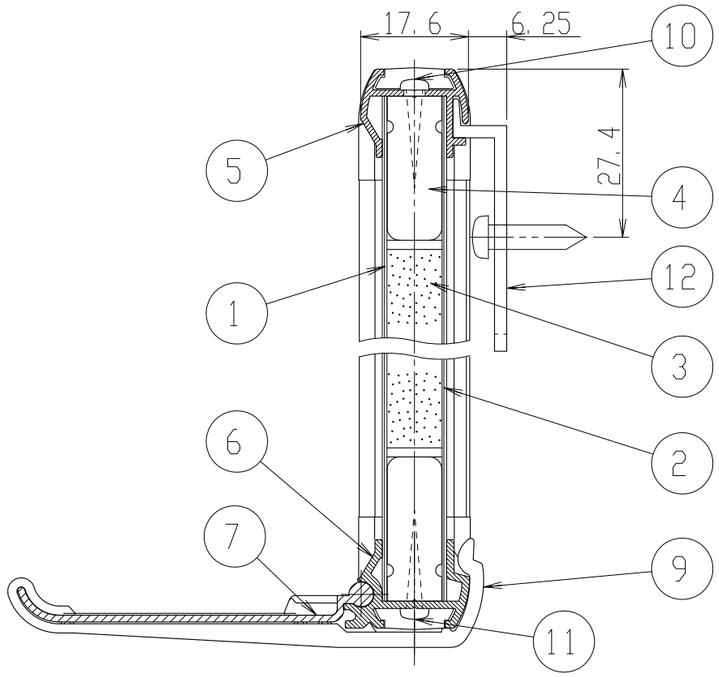

文字：丸ゴシック体

※ライン太さはイメージ

印刷色 N-25u（ダークグレー）

符号	名称	材料	個数	記事
12	新吊金具	アルミ押出材 A6063S T5	2	アルマイト処理（シルバー）
11	木ねじ（下枠用）	SWRM3	4	ø2.7×13 ユニクロムメッキ
10	木ねじ（上・横枠用）	SWRM3	12	ø2.7×13 ユニクロムメッキ
9	サイドキャップ	ABS樹脂成形品	1組	N-60（Oライトグレー）
8	コーナーパーツ	ABS樹脂成形品	4	N-60（Oライトグレー）
7	粉受	アルミ押出材 A6063S T5	1	アルマイト処理（マットシルバー）
6	下枠	アルミ押出材 A6063S T5	1	アルマイト処理（マットシルバー）
5	上・横枠	アルミ押出材 A6063S T5	1組	アルマイト処理（マットシルバー）
4	かまち材	PS樹脂	1組	2.3倍発泡 100%再生材
3	芯材	発泡スチロール	1組	50倍発泡
2	裏面材	カラートタン	1	シルバー色
1	表面材	アルミホーロー板	1	ミルキーホワイト（横書き月予定表）

承認	検図	設計	製図	縮尺	名称
Hayashishita	Yamada	M.Akahori	Atsuhata	1/1・1/10	壁掛ボード H-12SYA
				日付 10.01.10	図面番号 KJ-101-2

Nichigaku